5/2 G 1/8 Zawór pulpitowy

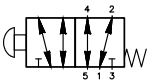

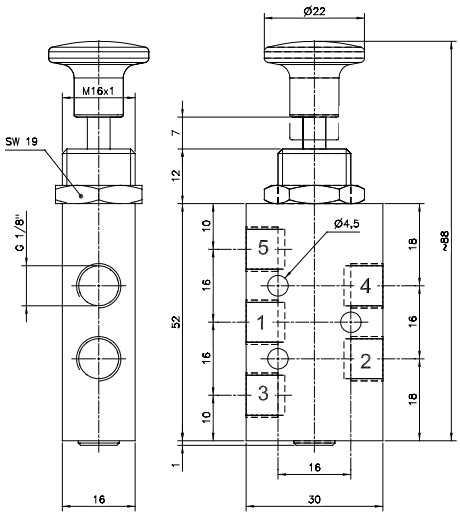

Opis	Zawór pulpitowy sterowany ręcznie – cięgnem, powrót sprężyna.
Typ	5/2
Seria	BH
Przyłącza	G 1/8”
Przepływ	450 l/min
Temp. pracy	-10°C +60°C
Zakres ciśnień pracy	2 – 10 bar
Siła przesterowania	11 N
Waga	0,080 kg

Wersja	Numer katalogowy
Standard	**BH 511 401**

Uwaga:
Nakrętka M 16 x 1 w komplecie.