5/2 Ø 6mm Zawór sterowany dwustronnie elektrycznie

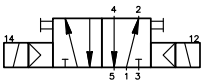

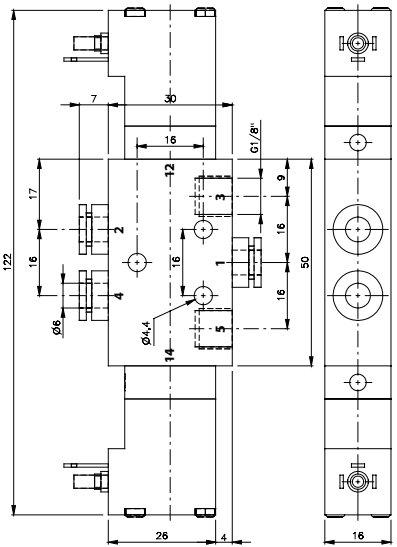

Opis	Zawór sterowany dwustronnie elektrycznie.
Typ	5/2
Seria	16
Przyłącza	Ø 6 mm
Przepływ	450 l/min
Temp. pracy	-10°C +50°C
Zakres ciśnień pracy	3 – 10 bar
Pobór prądu	1,8W =/ 3VA ~
Waga	0,16 kg

Wersja	Numer katalogowy
230V AC	**MD 520 461 230V AC**
110V AC	**MD 520 461 110V AC**
24V AC	**MD 520 461 24V AC**
24V DC	**MD 520 461 24V DC**
12V DC	**MD 520 461 12V DC**
6V DC	**MD 520 461 6V DC**

Uwaga:
Cewki w zestawie z zaworem.
Wtyczki zamawiane są oddzielnie.

- *Pobór prądu 1,8 W*