5/2 G 1/8 Zawór sterowany jednostronnie elektrycznie

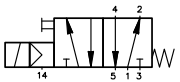

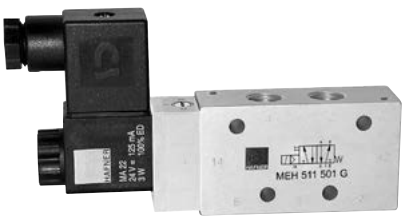

- *Możliwy montaż na wyspie*
- *Powrót sprężyną*
- *Przesterowanie ciśnieniem obcym (przyłącze M5)*

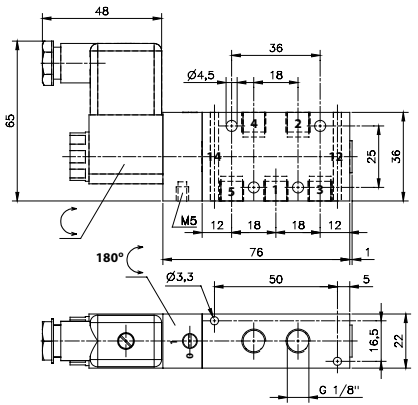

Opis	Zawór sterowany jednostronnie elektrycznie, przesterowanie ciśnieniem obcym, powrót sprężyną, możliwy montaż na wyspie.
Typ	5/2
Seria	22
Przyłącza	G 1/8”
Przepływ	650 l/min
Temp. pracy	-10°C +60°C
Zakres ciśnień pracy	1,5 – 10 bar
Ciśnienie sterujące	3 - 10 bar
Pobór prądu	3W =/ 5VA ~
Waga	0,23 kg

Wersja	Numer katalogowy
Standard	**MEH 511 501 G**

Uwaga:
Cewki i wtyczki zamawiane są oddzielnie.
Cewki dla zaworu dostępne są w napięciach: 230V AC, 110V AC, 24V AC, 48V DC, 24V DC, 12V DC