Zawór terminalowy sterowany dwustronnie elektrycznie G 1/8 5/3

Opis	Zawór sterowany dwustronnie elektrycznie, powrót sprężyną, montaż na wyspie, terminalowy.
Typ	5/3
Pozycja środkowa	Zasilanie połączone z odbiornikami.
Seria	22 Przylgowy terminalowy
Przyłącza	G 1/8”
Przepływ	650 l/min
Temp. pracy	-10°C +60°C
Zakres ciśnień pracy	3 – 10 bar
Pobór prądu	3W =/ 5VA ~
Waga	0,31 kg

Wersja	Numer katalogowy
24V AC	**MK 533 503 T 24V AC**
24V DC	**MK 533 503 T 24V DC**

Uwaga:
Cewki w zestawie z zaworem.
Wyspa: TL 22 5xx 503, TR 22 5xx 503

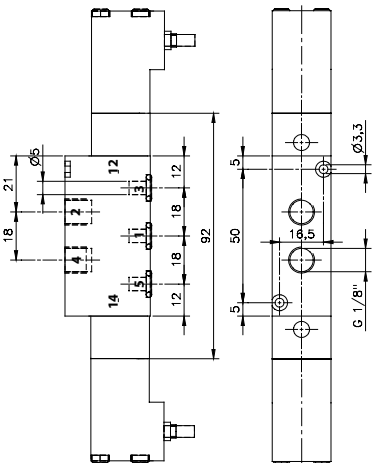

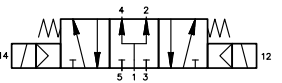

- *Montaż przylgowy - terminalowy*
- *Zwiększony przepływ 650 l/min*