Zawór sterowany jednostronnie pneumatycznie G 1/2 5/2

Opis	Zawór sterowany jednostronnie pneumatycznie, powrót ciśnieniem, możliwy montaż na wyspie.
Typ	5/2
Seria	30
Przyłącza	G 1/2”
Przepływ	3000 l/min
Temp. pracy	-10°C +60°C
Zakres ciśnień pracy	1 – 10 bar
Ciśnienie aktywujące	1 – 10 bar
Waga	0,59 kg

Wersja	Numer katalogowy
Standard	**P 510 121 G**

Uwaga:
Ciśnienie sterowania nie może być znacząco niższe niż ciśnienie zasilania.

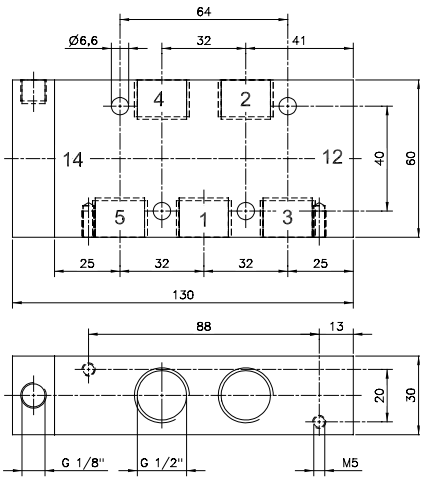

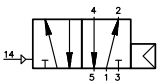

● *Możliwy montaż na wyspie*