Filtr Classic G 1

Opis	Filtr z odśrodkową zasadą działania.
Przyłącze	G 1”
Czynnik roboczy	Sprężone powietrze, gazy neutralne
Pozycja pracy	Pionowo, korek spustowy na dole
Temp. pracy	Max. 60°C
Zakres ciśnień pracy	Min. 1,5 bar Max. 16 bar Max. 25 bar przy metalowym zbiorniku
Filtracja	5 µm standard
Objętość zbiornika	Max. 65 cm³
Spust kondensatu	Ręczny w standardzie
Przepływ	4000 l/min
Waga	1,050 kg

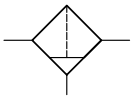

Nr katalogowy	Gwint	Ciśnienie [bar]	B [mm]	C [mm]	D [mm]	Opcja
PNDF.35	G 1”	1,5 – 16	90	207,6	ø87	Standard
PNDF.35 AM	G 1”	1,5 – 16	90	219,3	ø87	Automatyczny spust kondensatu
PNDF.35 B	G 1”	1,5 – 16	90	207,6	ø87	Osłona zbiornika
PNDF.35 B AM	G 1”	1,5 – 16	90	219,3	ø87	Osłona zbiornika i automatyczny spust kondensatu
PNDF.35 M	G 1”	1,5 – 25	90	207,6	ø87	Metalowy zbiornik
PNDF.35 M AM	G 1”	1,5 – 25	90	219,3	ø87	Metalowy zbiornik z automatycznym spustem kondensatu

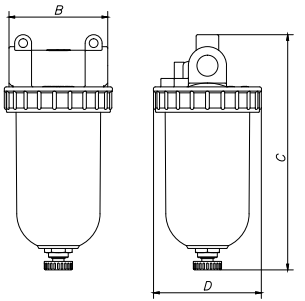

Akcesoria:
PNDF.33-11 - osłona zbiornika
PNDF.33 M - metalowy zbiornik
PNAM 10 - automatyczny spust kondensatu