Ø 032 - Ø 050 Siłowniki z dwustronnym tłoczyskiem - seria Classic ATEX ISO 15552

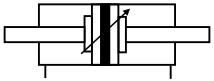

Dane techniczne	
Ciśnienie pracy	od 0,5 do 10 bar
Temperatura pracy	od - 20°C do 80°C
Wersja	Dwustronnego działania, wykonanie ATEX
Średnice	ø32mm; ø40mm; ø50mm
Skoki	Od 010 do 2500 mm
Czynnik roboczy	Sprężone powietrze, przefiltrowane 40 µm, warunki smarowe lub bezsmarowe

Wymiary [mm]												
ø	AM	ZM	øB d11	BG	E	E1	øEE	J2	J3	øKK	L1	L2
032	22	146	ø30	16	47	45	G 1/8”	6	5	M 10 x 1,25	20	94
040	24	165	ø35	16	52	50,5	G 1/4”	8	6	M 12 x 1,25	22	105
050	32	180	ø40	16	65	60,5	G 1/4”	10,5	6	M 16 x 1,5	26	106
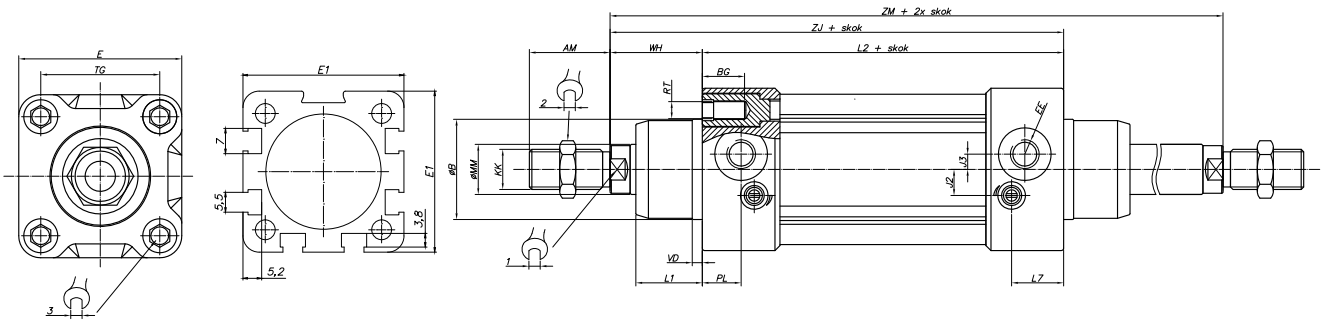
Wymiary [mm]											
ø	L7	øMM f7	PL	øRT	TG	VD	WH	ZJ	1	2	3
032	18	ø12	14	M 6	32,5	4	26	120	10	17	6
040	20	ø16	15	M 6	38	4	30	135	13	19	6
050	20	ø20	15	M 8	46	4	37	143	17	24	8