Zawory kulowe 2/2, typ PKI

Opis	Zawór kulowy ze stali nierdzewnej, 3 częściowy. Zawór jest sterowany pneumatycznie (dwustronnego lub jednostronnego działania) i charakteryzuje się długą żywotnością i dużym bezpieczeństwem pracy.	
Wielkość	DN15 - DN80	
Połączenie	Gwint wewnętrzny Rp 1/2“ - Rp 4“ zgodnie z ISO 7-1 także: spawane zgodnie z EN 12627:1999	
Pozycja pracy	Dowolna	
Zakres ciśnień	DN 15 – 50: PN 63 DN 65 – 80: PN 40	
Ciśnienie robocze	Patrz wykres temperatury i ciśnienia	
Zakres temperatur	od -20°C do 180°C	
Materiały	Obudowa	stal nierdzewna AISI 316 (1.4408)
	Kula, trzpień	stal nierdzewna AISI 316 (1.4401)
	Uszczelka	PTFE
	Uszczelka trzpienia	DN 15 – DN 50 PTFE+ FKM DN 65 – DN 80 PTFE
Czynnik roboczy	Ciecze neutralne i gazy (inne medium na zamówienie)	
Kierunek przepływu	Dowolny	

Cechy produktu:

- pełen przelot
- nie wymaga serwisu
- dostępne w wersji:
  - z pozycjonerami,
  - ze wskaźnikami położenia,
  - z elektrozaworami
- wał bezpieczny w razie zerwania
- zastosowanie dla próżni i wysokich przepływów,
- dostępne z przesterowaniem elektrycznym, dźwignią ręczną lub przekładnią.

Dane techniczne siłowników AS/AD	
Ciśnienie pracy	od 2 do 8 bar
Czynnik roboczy	Powietrze lub gazy neutralne (inne medium na zamówienie) zgodnie z DIN ISO 8573-1 Klasa 4 (min. wymagania)
Temp. otoczenia	od -20°C do 80°C (standard) od -20°C do 160°C (na zamówienie)
Sterowanie	Pneumatyczne (jedno lub dwustronnego działania)
Regulacja położenia końcowego	od 5° do -10° (regulacja w obu położeniach)
Budowa	Zgodnie z EN ISO 5211 oraz VDI/VDE 3845

Wykres temperatury i ciśnienia

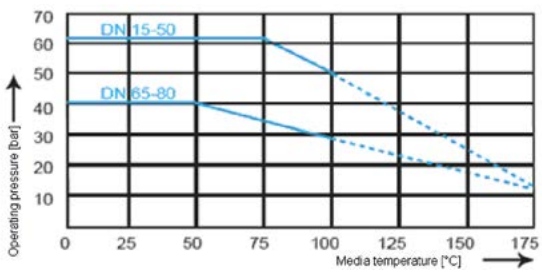

Budowa numeru katalogowego

PKI - 1/0 - I - 025 - C - AS 008 - 07

- 07 – Ilość sprężyn (z wyłączeniem wersji dwustronnego działania)
- AS 008 – Nr katalogowy siłownika
- C – Działanie sprężyny:
  - C siła sprężyny zamyka
  - A siła sprężyny otwiera (z wyłączeniem wersji dwustronnego działania)
- 025 – Wielkość
- I – Połączenie:
  - I gwint wewnętrzny
  - A spawane
- 1/0 – Wielkość przyłącza w calach

Zawory kulowe 2/2, typ PKI - wymiary

Rp	DN	Siłownik	A [mm]	B [mm]	C [mm]	D [mm]	E [cal]	F [mm]	G [mm]	H [mm]	I [mm]	ØJ [mm]	ØK [mm]	SW [mm]	Waga [kg]
1/2”	15	004	144	70	158	24	G 1/8”	77	68	68	36	22	19	27	2,1
3/4”	20	004	144	77	165	24	G 1/8”	77	68	68	40	28	24	33,5	2,3
3/4”	20	006	159	77	181	32	G 1/8”	85	76	84	40	28	24	33,5	3,0
1”	25	004	144	92	178	24	G 1/8”	77	68	68	47	34	30	40	2,7
1”	25	006	159	92	194	32	G 1/8”	85	76	84	47	34	30	40	3,6
1”	25	008	173	92	218	31	G 1/8”	104	98	108	47	34	30	40	4,3
1 1/4”	32	004	144	105	186	24	G 1/8”	77	68	68	51	43	38	50	3,3
1 1/4”	32	006	159	105	202	32	G 1/8”	85	76	84	51	43	38	50	4,1
1 1/4”	32	008	173	105	226	31	G 1/8”	104	98	108	51	43	38	50	4,8
1 1/2”	40	006	159	120	214	32	G 1/8”	85	76	84	60	49	41,5	57	4,6
1 1/2”	40	008	173	120	239	31	G 1/8”	104	98	108	60	49	41,5	57	5,6
1 1/2”	40	011	215	120	239	31	G 1/8”	104	98	108	60	49	41,5	57	6,1
1 1/2”	40	018	213	120	263	35	G 1/4”	122	114	132	60	49	41,5	57	7,7
2”	50	006	159	140	233	32	G 1/8”	85	76	84	69	61	54	72	6,2
2”	50	008	173	140	257	31	G 1/8”	104	98	108	69	61	54	72	6,8
2”	50	011	215	140	257	31	G 1/8”	104	98	108	69	61	54	72	7,9
2”	50	018	213	140	281	35	G 1/4”	122	114	132	69	61	54	72	9,5
2 1/2”	65	018	213	185	336	35	G 1/4”	122	114	132	110	77	69	85	13,4
2 1/2”	65	026	281	185	336	35	G 1/4”	122	114	132	110	77	69	85	14,5
2 1/2”	65	037	266	185	365	40,5	G 1/4”	150	138	161	110	77	69	85	17,1
3”	80	018	213	205	348	35	G 1/4”	122	114	132	118	90	84	100	15,8
3”	80	026	281	205	348	35	G 1/4”	122	114	132	118	90	84	100	17,1
3”	80	037	266	205	377	40,5	G 1/4”	150	138	161	118	90	84	100	19,4
3”	80	050	347	205	377	40,5	G 1/4”	150	138	161	118	90	84	100	21,3
3”	80	076	329	205	416	50	G 1/4”	190	176	200	118	90	84	100	28

Klasyfikacja siłowników AD			
Rp	DN	Siłowniki 4 bar	Siłowniki 6 bar
1/2”	15	AD-004	AD-004
3/4”	20	AD-004	AD-004
1”	25	AD-004	AD-004
1 1/4”	32	AD-004	AD-004
1 1/2”	40	AD-008	AD-006
2”	50	AD-008	AD-006
2 1/2”	65	AD-018	AD-018
3”	80	AD-026	AD-018
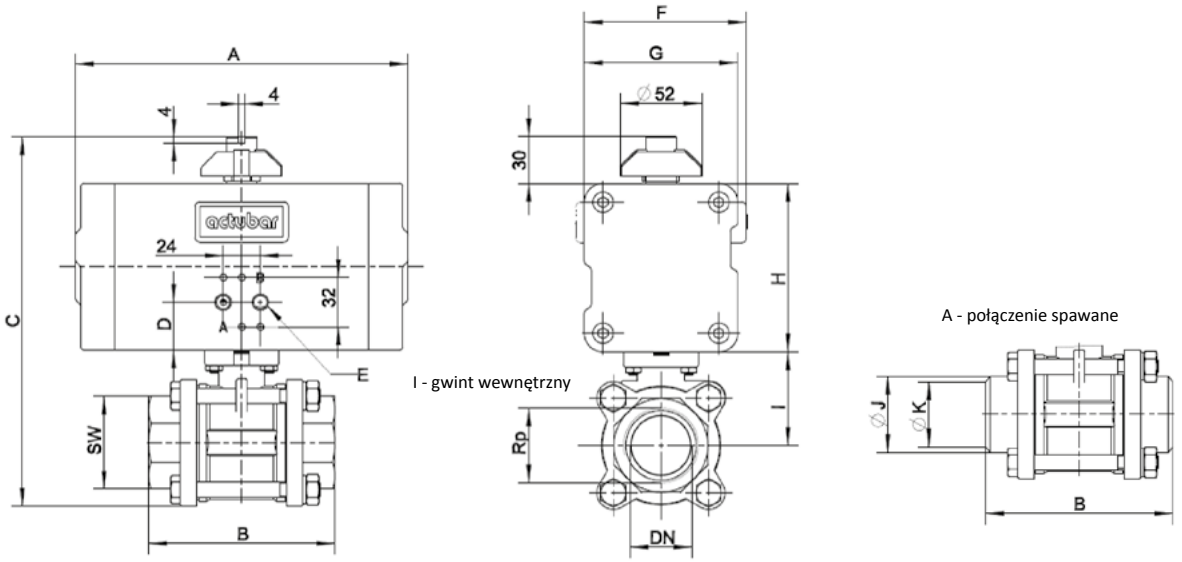
Klasyfikacja siłowników AS			
Rp	DN	Siłowniki 4 bar	Siłowniki 6 bar
1/2”	15	AS-004-08	AS-004-08
3/4”	20	AS-006-08	AS-004-10
1”	25	AS-008-07	AS-006-10
1 1/4”	32	AS-008-07	AS-006-12
1 1/2”	40	AS-018-08	AS-008-11
2”	50	AS-018-08	AS-011-12
2 1/2”	65	AS-037-07	AS-026-12
3”	80	AS-076-07	AS-037-11