Zawory kulowe 2/2, typ PKW

Opis	Zawór kulowy ze stali nierdzewnej. Zawór jest sterowany pneumatycznie dwustronnego lub jedno-stronnego działania) i charakteryzuje się długą żywotnością i dużym bezpieczeństwem pracy	
Wielkość	DN15 - DN100	
Połączenie	Kołnierzowe zgodnie z DIN EN 1092	
Pozycja pracy	Dowolna	
Zakres ciśnień	DN15 - 50, DN80: PN40 DN65, DN100: PN16	
Ciśnienie robocze	Patrz wykres temperatury i ciśnienia	
Zakres temperatur	od -20°C do 180°C	
Materiały	Obudowa	Stal nierdzewna AISI 316 (1.4408)
	Kula	Stal nierdzewna AISI 316 (1.4401)
	Trzpień	stal nierdzewna AISI 316 (1.4401)
	Uszczelka kuli	PTFE
	Uszczelka trzpienia	PTFE
Czynnik roboczy	Ciecze neutralne i gazy (inny czynnik roboczy na zamówienie)	
Kierunek przepływu	Dowolny	

Cechy produktu:

- pełen przelot
- nie wymaga serwisu
- dostępne w wersji:
  - z pozycjonerami,
  - ze wskaźnikami położenia,
  - z elektrozaworami
- wał bezpieczny w razie zerwania
- zastosowanie dla próżni i wysokich przepływów,
- dostępne z przesterowaniem elektrycznym, dźwignią ręczną lub przekładnią.

Dane techniczne siłowników AS/AD	
Ciśnienie pracy	od 2 do 8 bar
Czynnik roboczy	Powietrze lub gazy neutralne (inne medium na zamówienie) zgodnie z DIN ISO 8573-1 Klasa 4 (min. wymagania)
Temp. otoczenia	od -20°C do 80°C (standard) od -20°C do 160°C (na zamówienie)
Sterowanie	Pneumatyczne (jedno lub dwustronnego działania)
Regulacja położenia końcowego	od 5° do -10° (regulacja w obu położeniach)
Budowa	Zgodnie z EN ISO 5211 oraz VDI/VDE 3845

Wykres temperatury i ciśnienia

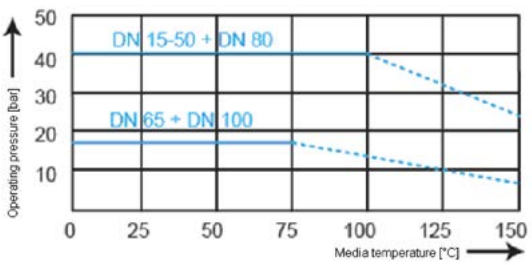

Budowa numeru katalogowego

PKW - 1/0 - 025 - C - AS 008 - 07

- 07 – Ilość sprężyn (z wyłączeniem wersji dwustronnego działania)
- AS 008 – Nr katalogowy siłownika
- C – Działanie sprężyny:
  - C siła sprężyny zamyka
  - A siła sprężyny otwiera (z wyłączeniem wersji dwustronnego działania)
- 025 – Wielkość
- 1/0 – Wielkość przyłącza w calach

Zawory kulowe 2/2, typ PKW - wymiary

Rp	DN	Siłownik	A [mm]	B [mm]	C [mm]	D [mm]	E [cal]	F [mm]	G [mm]	H [mm]	I [mm]	Ø J [mm]	Ø K [mm]	L [mm]	M/M1 [mm]	Waga [kg]
1/2”	15	004	144	41	147	24	G 1/8”	77	68	68	49	81	65	4 x M12	14 / 2	2,8
1/2”	15	006	159	41	163	32	G 1/8”	85	76	84	49	81	65	4 x M12	14 / 2	3,5
3/4”	20	004	144	44	152	24	G 1/8”	77	68	68	54	99	75	4 x M12	16 / 2	3,5
3/4”	20	006	159	44	168	32	G 1/8”	85	76	84	54	99	75	4 x M12	16 / 2	4,2
1”	25	004	144	50	163	24	G 1/8”	77	68	68	65	115	85	4 x M12	16 / 2	4,1
1”	25	006	159	50	179	32	G 1/8”	85	76	84	65	115	85	4 x M12	16 / 2	4,9
1”	25	008	173	50	203	31	G 1/8”	104	98	108	65	115	85	4 x M12	16 / 2	5,6
1”	25	011	215	50	203	31	G 1/8”	104	98	108	65	115	85	4 x M12	16 / 2	6,2
1 1/4”	32	004	144	60	175	24	G 1/8”	77	68	68	77	140	100	4 x M16	16 / 2	5,5
1 1/4”	32	006	159	60	191	32	G 1/8”	85	76	84	77	140	100	4 x M16	16 / 2	6,3
1 1/4”	32	008	173	60	215	31	G 1/8”	104	98	108	77	140	100	4 x M16	16 / 2	7,0
1 1/4”	32	011	215	60	215	31	G 1/8”	104	98	108	77	140	100	4 x M16	16 / 2	7,6
1 1/4”	32	018	213	60	239	35	G 1/4”	122	114	132	77	140	100	4 x M16	16 / 2	9,2
1 1/2”	40	006	159	65	200	32	G 1/8”	85	76	84	86	150	110	4 x M16	15 / 3	7,4
1 1/2”	40	008	173	65	224	31	G 1/8”	104	98	108	86	150	110	4 x M16	15 / 3	8,1
1 1/2”	40	011	215	65	224	31	G 1/4”	104	98	108	86	150	110	4 x M16	15 / 3	8,7
1 1/2”	40	018	213	65	248	35	G 1/4”	122	114	132	86	150	110	4 x M16	15 / 3	10
1 1/2”	40	026	281	65	248	35	G 1/4”	122	114	132	86	150	110	4 x M16	15 / 3	10,7
2”	50	011	173	80	231	31	G 1/8”	104	98	108	93	165	125	4 x M16	15 / 3	10,5
2”	50	018	213	80	255	35	G 1/4”	122	114	132	93	165	125	4 x M16	15 / 3	12,2
2”	50	026	281	80	255	35	G 1/4”	122	114	132	93	165	125	4 x M16	15 / 3	13,9
2”	50	037	266	80	284	40,5	G 1/4”	150	138	161	93	165	125	4 x M16	15 / 3	15,9
2 1/2”	65	018	213	110	272	35	G 1/4”	122	114	132	110	185	145	4 x M16	19 / 3	16,8
2 1/2”	65	026	281	110	272	35	G 1/4”	122	114	132	110	185	145	4 x M16	19 / 3	17,4
2 1/2”	65	037	266	110	301	40,5	G 1/4”	150	138	161	110	185	145	4 x M16	19 / 3	19,4
2 1/2”	65	050	347	110	301	40,5	G 1/4”	150	138	161	110	185	145	4 x M16	19 / 3	21,3
3”	80	018	213	120	282	35	G 1/4”	122	114	132	120	200	160	8 x M16	21 / 3	19,8
3”	80	026	281	120	282	35	G 1/4”	122	114	132	120	200	160	8 x M16	21 / 3	20,5
3”	80	037	266	120	311	40,5	G 1/4”	150	138	161	120	200	160	8 x M16	21 / 3	22,8
3”	80	050	347	120	311	40,5	G 1/4”	150	138	161	120	200	160	8 x M16	21 / 3	24,7
3”	80	076	329	120	350	50	G 1/4”	190	176	200	120	200	160	8 x M16	21 / 3	31,4
4”	100	026	281	150	294	35	G 1/4”	122	114	132	132	220	180	8 x M16	17 / 3	25,2
4”	100	037	266	150	322	40,5	G 1/4”	150	138	161	132	220	180	8 x M16	17 / 3	27,6
4”	100	050	347	150	322	40,5	G 1/4”	150	138	161	132	220	180	8 x M16	17 / 3	29,5
4”	100	076	329	150	362	50	G 1/4”	190	176	200	132	220	180	8 x M16	17 / 3	36,2
4”	100	110	475	150	362	50	G 1/4”	190	176	200	132	220	180	8 x M16	17 / 3	43,2

Klasyfikacja siłowników AD			
Rp	DN	Siłowniki 4 bar	Siłowniki 6 bar
1/2”	15	AD-004	AD-004
3/4”	20	AD-004	AD-004
1”	25	AD-006	AD-004
1 1/4”	32	AD-006	AD-004
1 1/2”	40	AD-011	AD-006
2”	50	AD-018	AD-011
2 1/2”	65	AD-026	AD-018
3”	80	AD- 026	AD-018
4”	100	AD- 37	AD-026
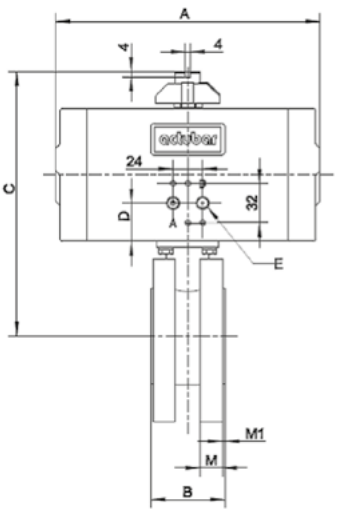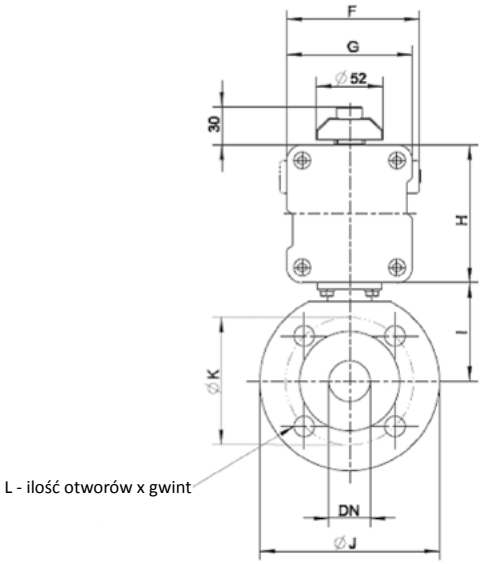
Klasyfikacja siłowników AS			
Rp	DN	Siłowniki 4 bar	Siłowniki 6 bar
1/2”	15	AS-006-08	AS-004-10
3/4”	20	AS-006-08	AS-004-10
1”	25	AS-011-08	AS-008-11
1 1/4”	32	AS-018-08	AS-008-11
1 1/2”	40	AS-026-08	AS-018-12
2”	50	AS-037-09	AS-026-11
2 1/2”	65	AS-050-09	AS-037-11
3”	80	AS-076-08	AS-050-11
4”	100	AS-110-09	AS-076-11